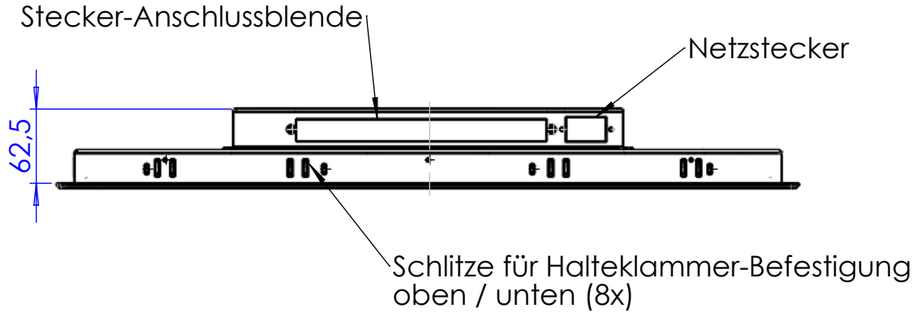

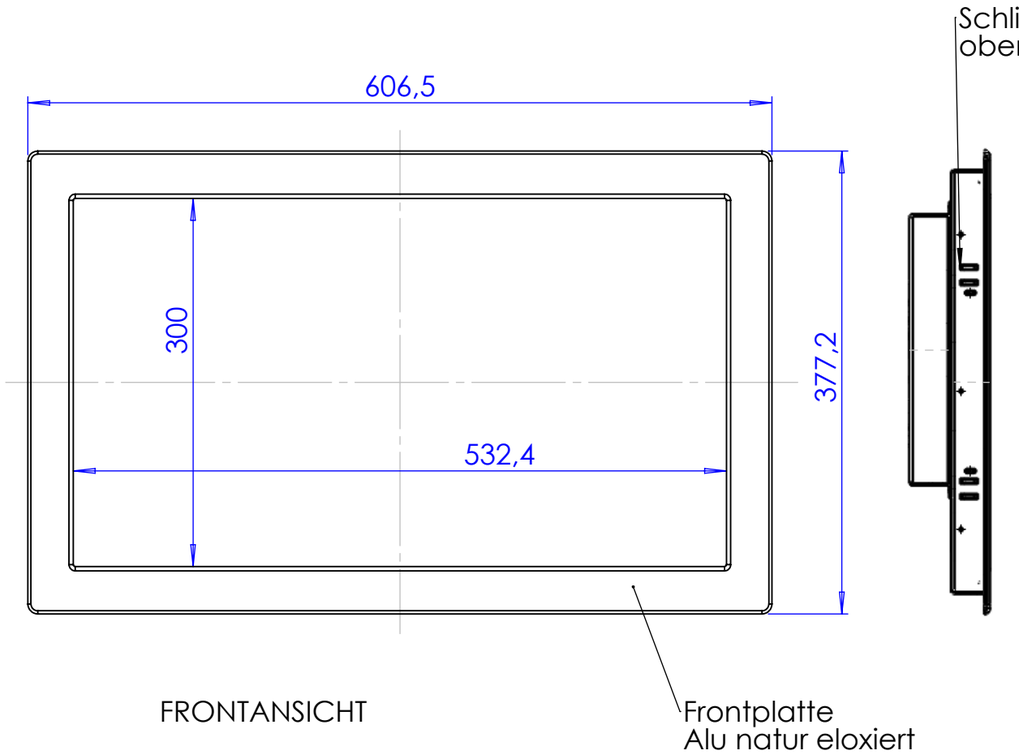

FRONTANSICHT

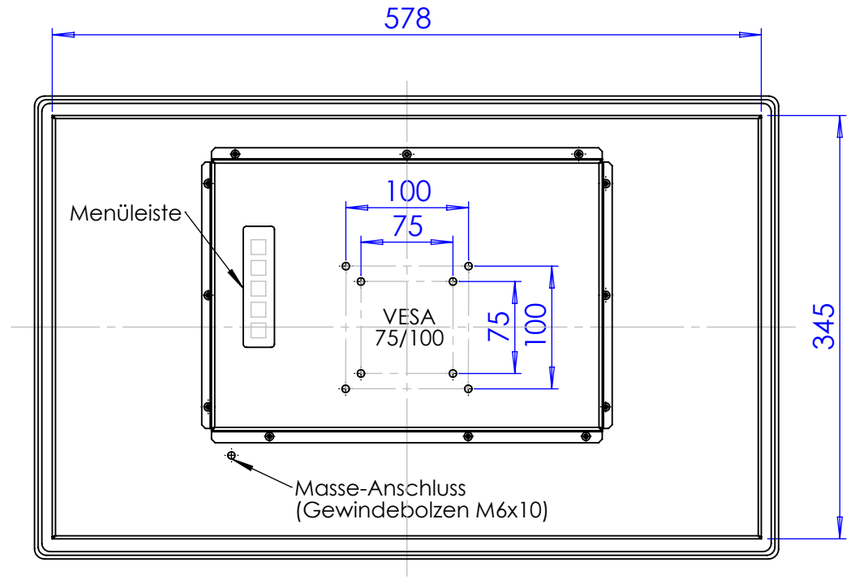

RÜCKANSICHT

Wand-Ausschnitt:

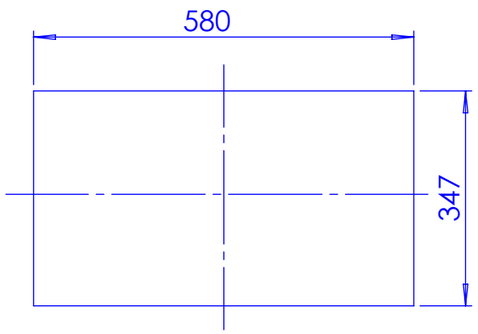

© Alle Rechte und Irrtümer sowie Änderungen vorbehalten

		Zul. Abw. DIN ISO 2768-f				
	NAME	SIGNATUR	DATUM			
GEZEICHNET	ED		06.08.14			
GEPRÜFT						
GENEHMIGT						
PRODUKTION						
Geändert						

ZEICHNUNG NICHT SKALIEREN | ÄNDERUNGSSTAND 4

BENENNUNG:

Outline Drawing

SR SYSTEM - ELEKTRONIK GmbH

R-FLAT 24 / FHD

A3

MASSSTAB:1:5 | BLATT 1 VON 1