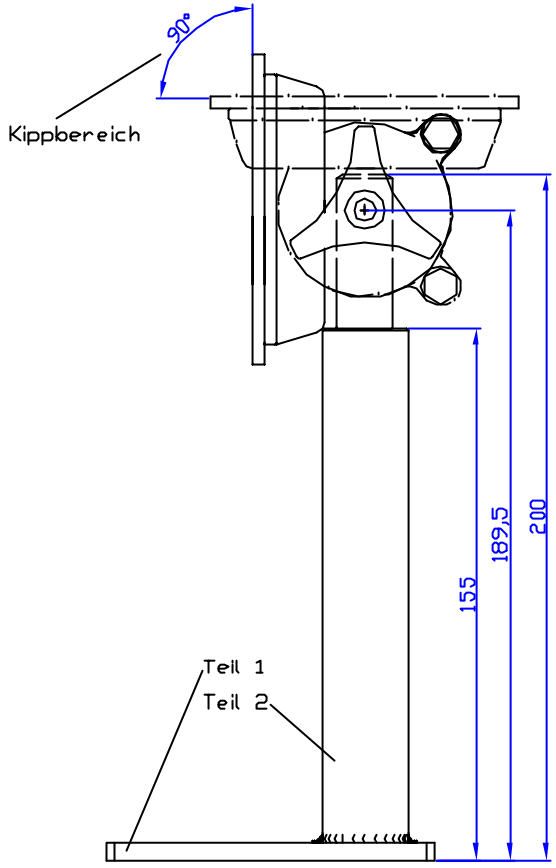

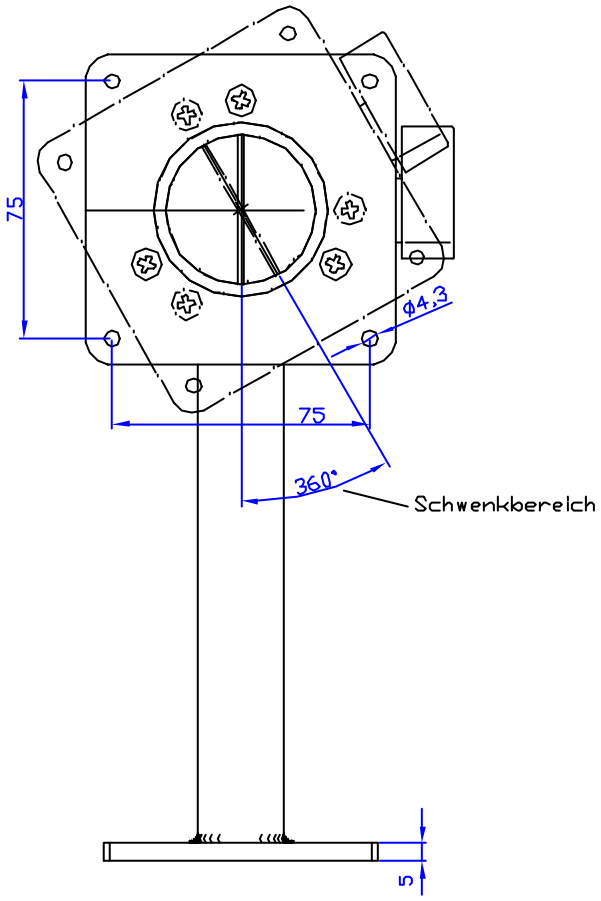

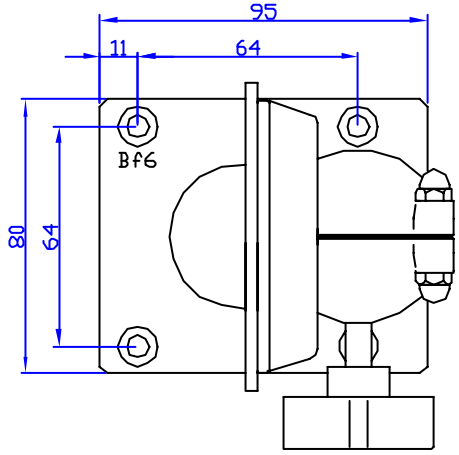

mitgelieferte Teile:
4 Senkschrauben M6x20 DIN 7991 schwarz
4 Muttern M6 DIN 934
4 Sicherungsscheiben nach DIN für M6

Material:
Teil 1: St 12.03, 5 dick
Teil 2: 9SMNPB28K

Oberfläche RAL 7016

Verwendungsbereich	Zust. Abw.	Oberfl.	Maßstab 1:1	Gewicht
			Werkstoff, Halbzeug, Rohrmat.-Nr., Modell- oder Gesenk-Nr.	
	Datum	Name		
	Bearb. 19.11.85	Kurtz	Monitorfuß kpl. Flex SM9	
	Gepr. 21.11.85	S. Riegel		
	Norm			
				Blatt
				Blätter
Zust. Änderung Datum Name	Ursprung		Ersetzt für:	Ersetzt durch: